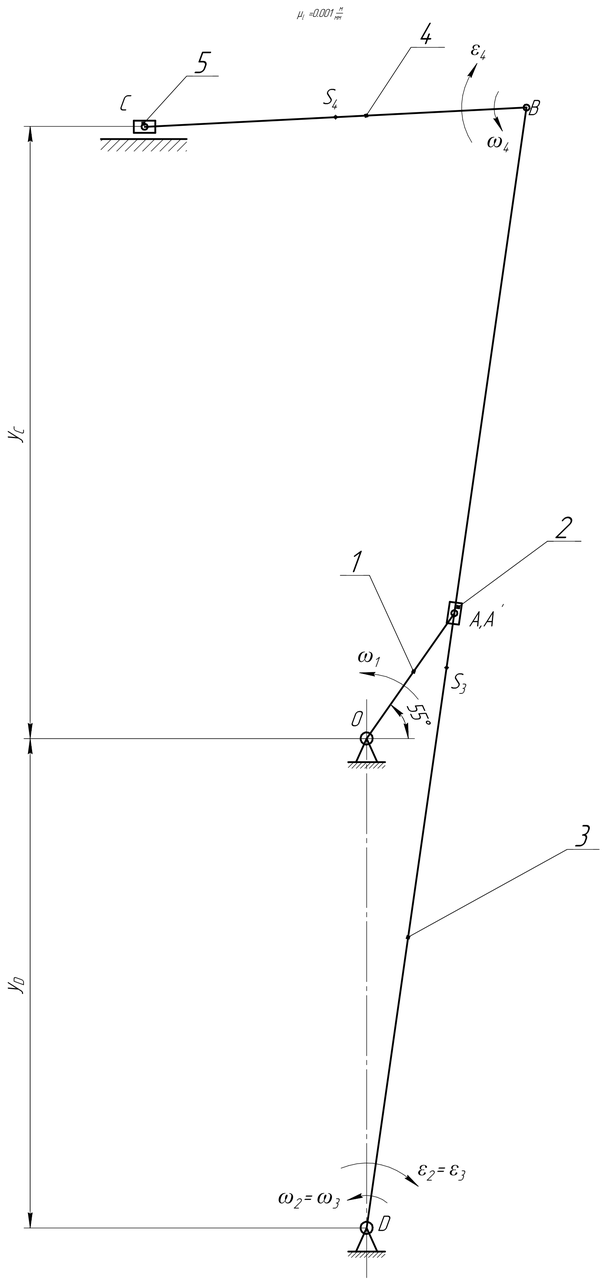

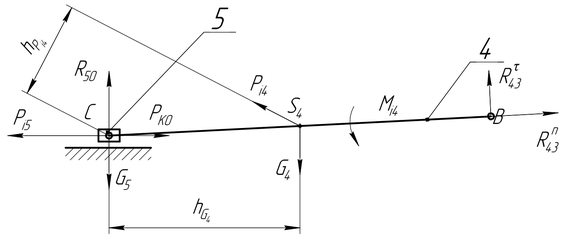

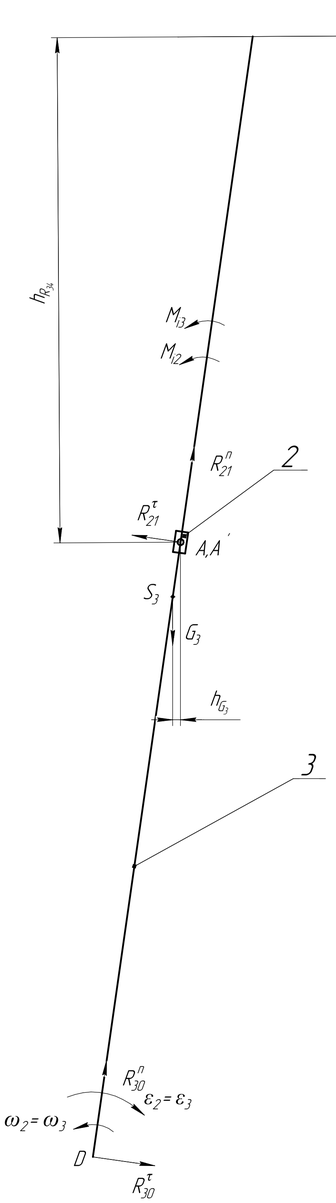

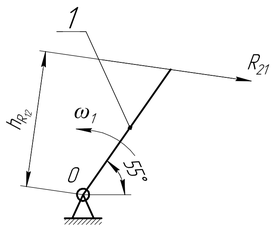

План сил

$\mu_F = 5 \frac{Н}{мм}$

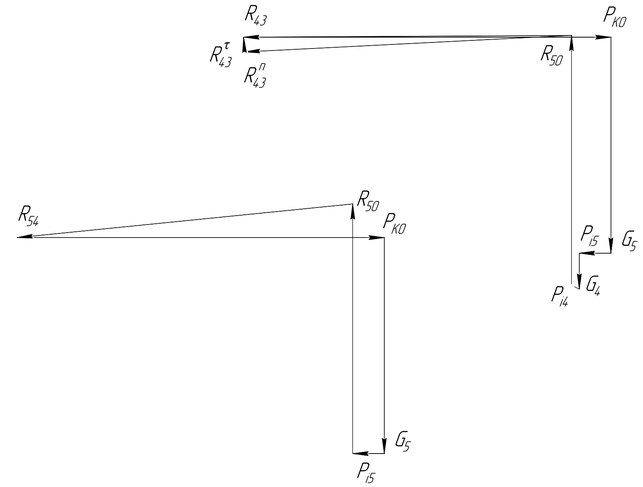

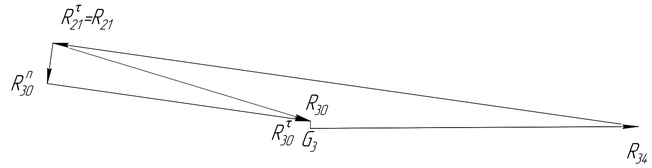

План прискорень

$\mu_a = 0.05 \frac{м/с^2}{мм}$

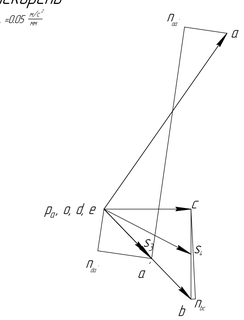

План швидкостей

$\mu_V = 0.005 \frac{м/с}{мм}$

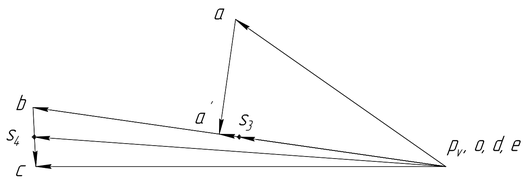

Изм.	Лист	№ докум.	Подп.	Дата		Лит.	Масса	Масштаб
Разраб.								1:1
Пров.								
Т.контр.						Лист	Листов 1	
Н.контр.								
Утв.								

Копировал

Формат А1

Перв. примен. | Справ. № | Подп. и дата | Инв. № дубл. | Взам. инв. № | Подп. и дата | Инв. № подл.